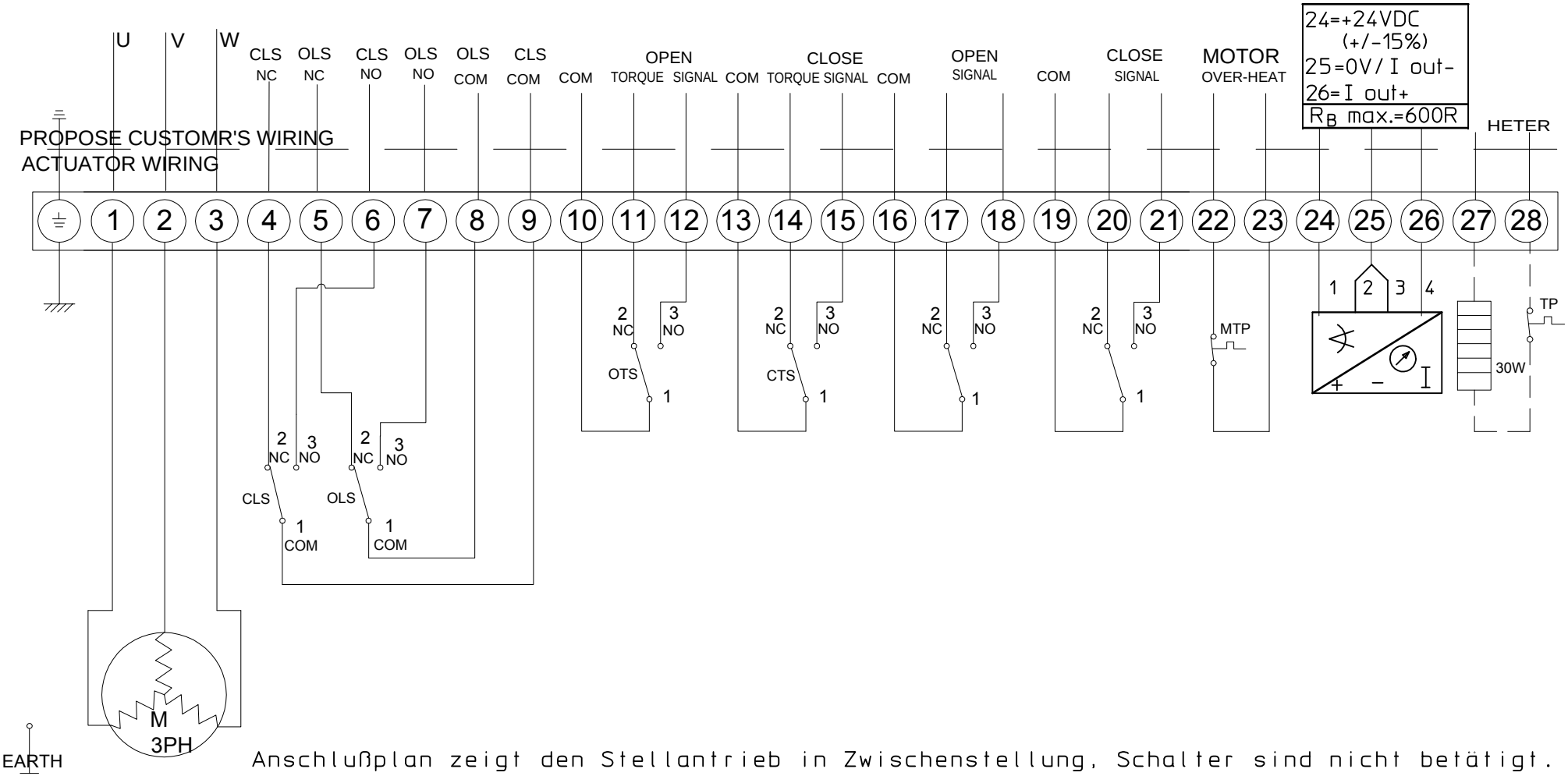

Anschlußplan zeigt den Stellantrieb in Zwischenstellung, Schalter sind nicht betätigt.
Terminal plan shows the actuator in intermediate position, switches are not actuated.

Designer	KEVIN FENG	www.kiket-tech.com	Wiring:ST2004
version number	WST2004/02		Date 08-06-2020