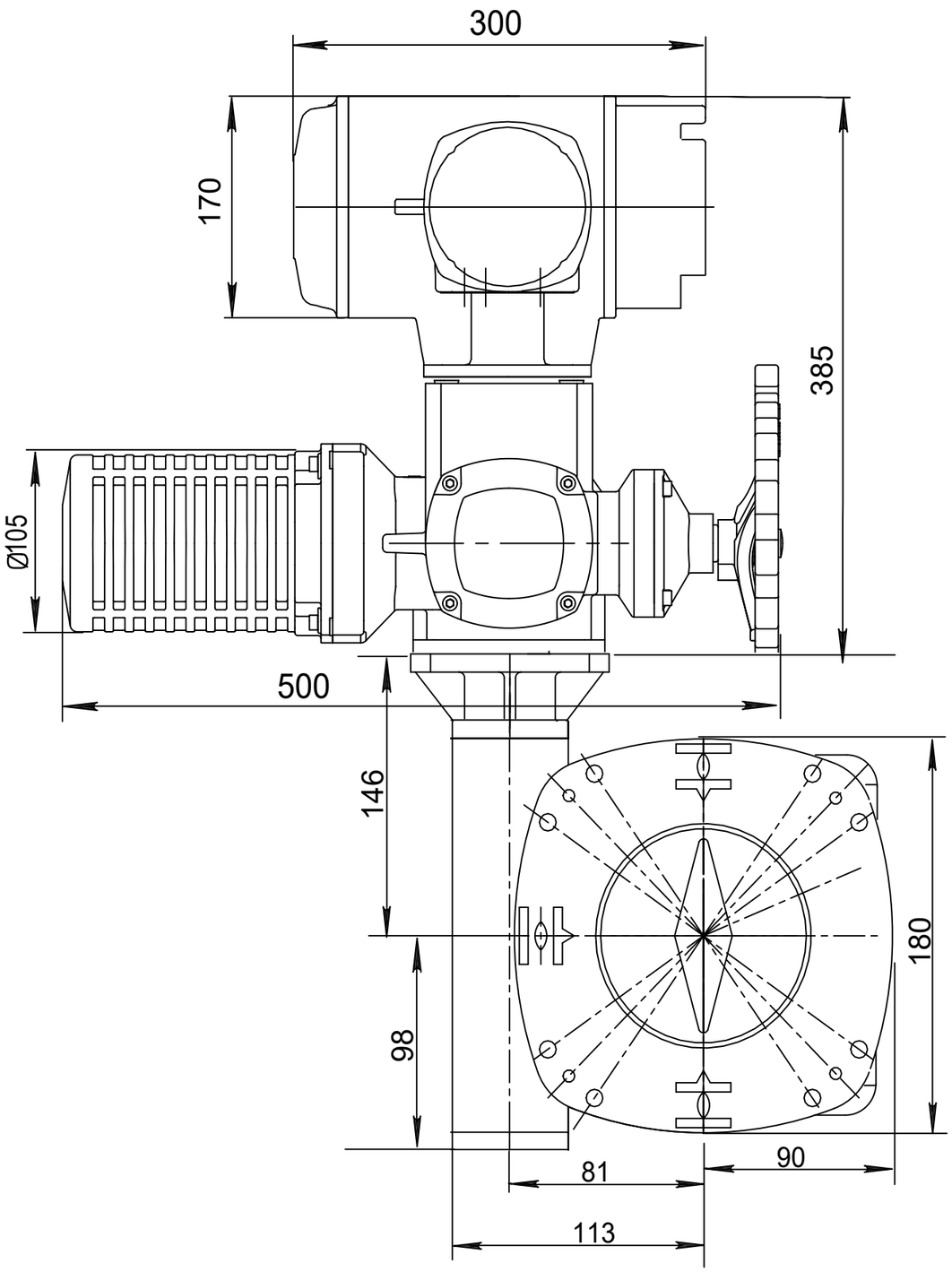

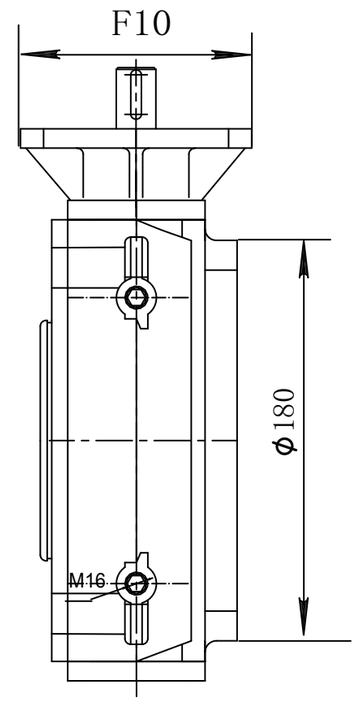

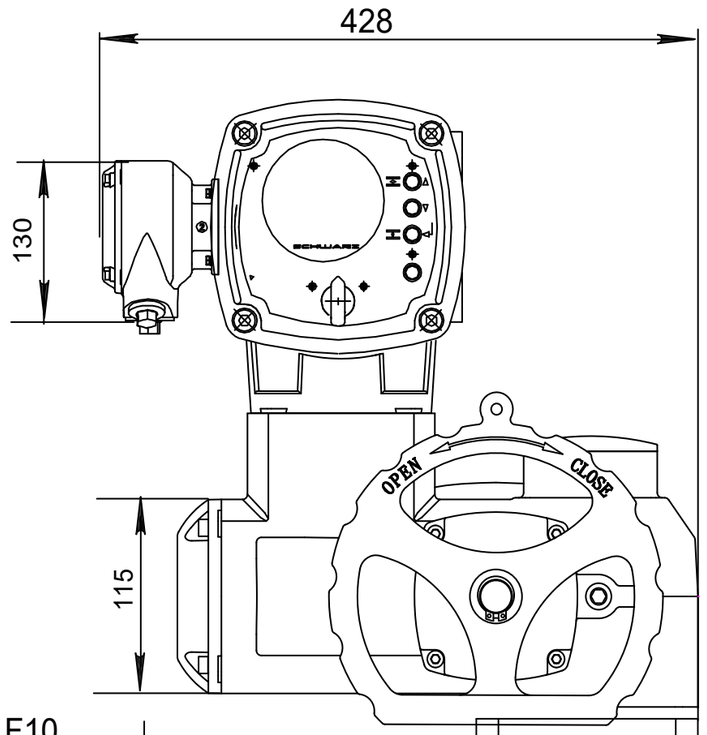

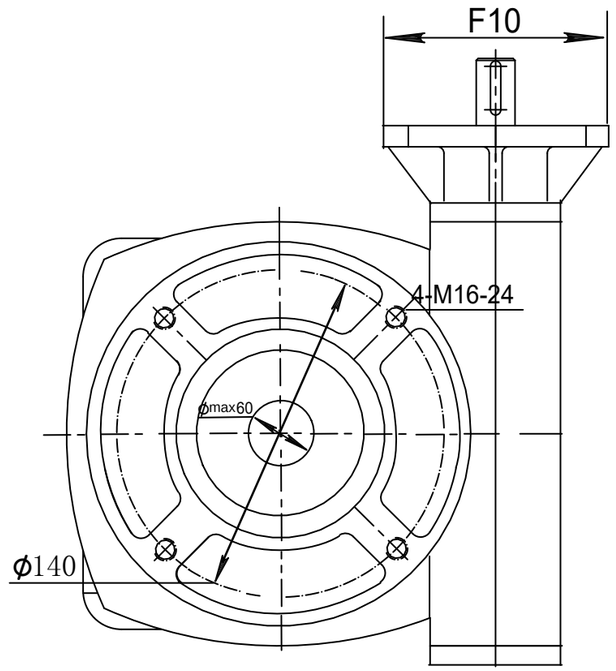

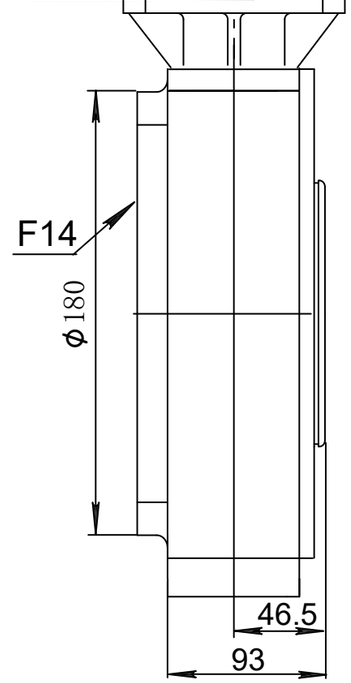

Alle Maße in mm
All dimensions in mm

Für alle übrigen Maße der Stellantriebe/Getriebe siehe Maßblatt neuester Ausgabe
For all other dimensions of actuators/gear boxes refer to latest issue of dimension sheet

DIMENSIONS	
M.12/02.07	
SM(R)12-SC02-GW160-F14	
Designer	Date
Liam Lee	15 June 2006

www.kiket-tech.com