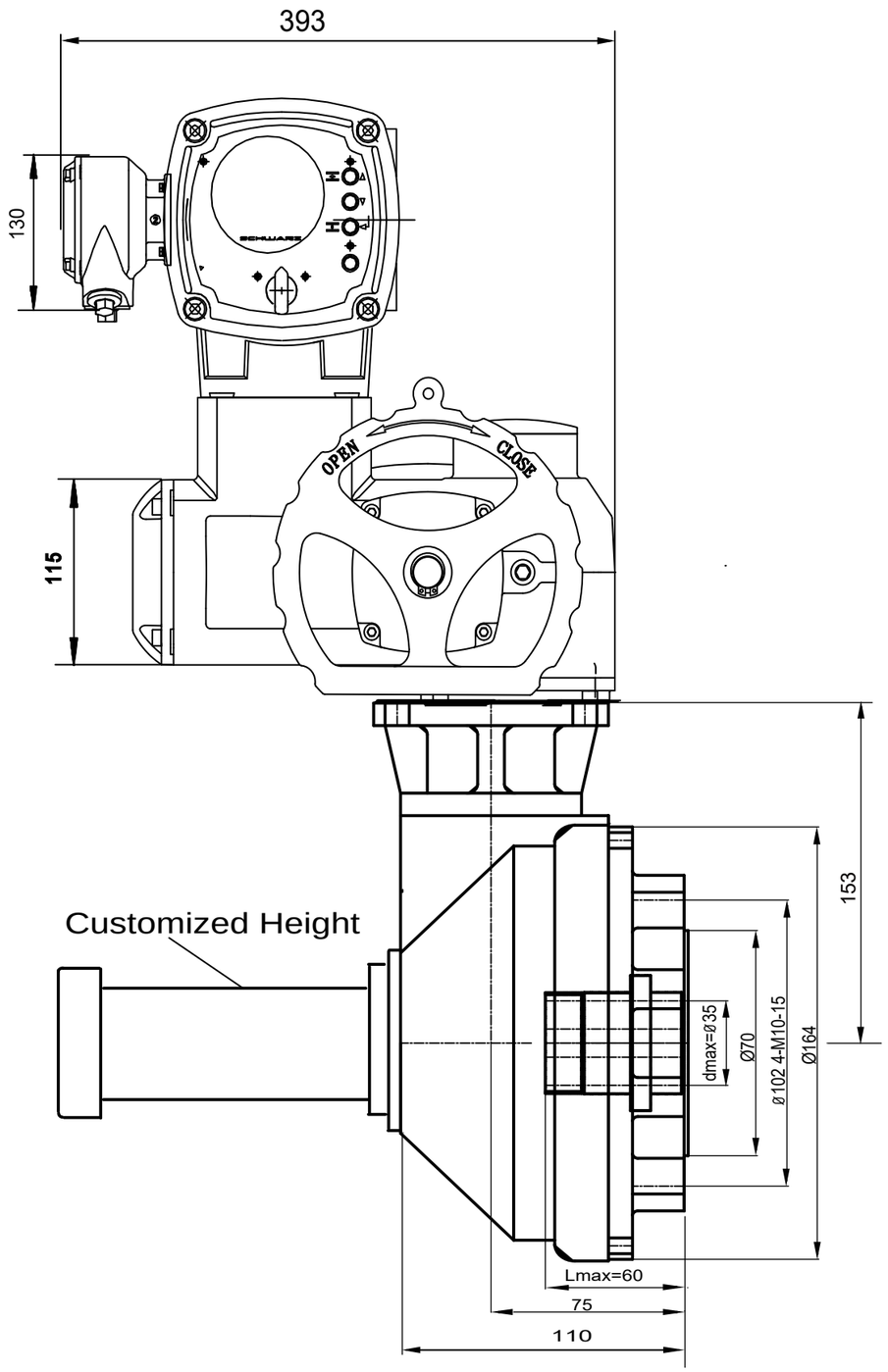

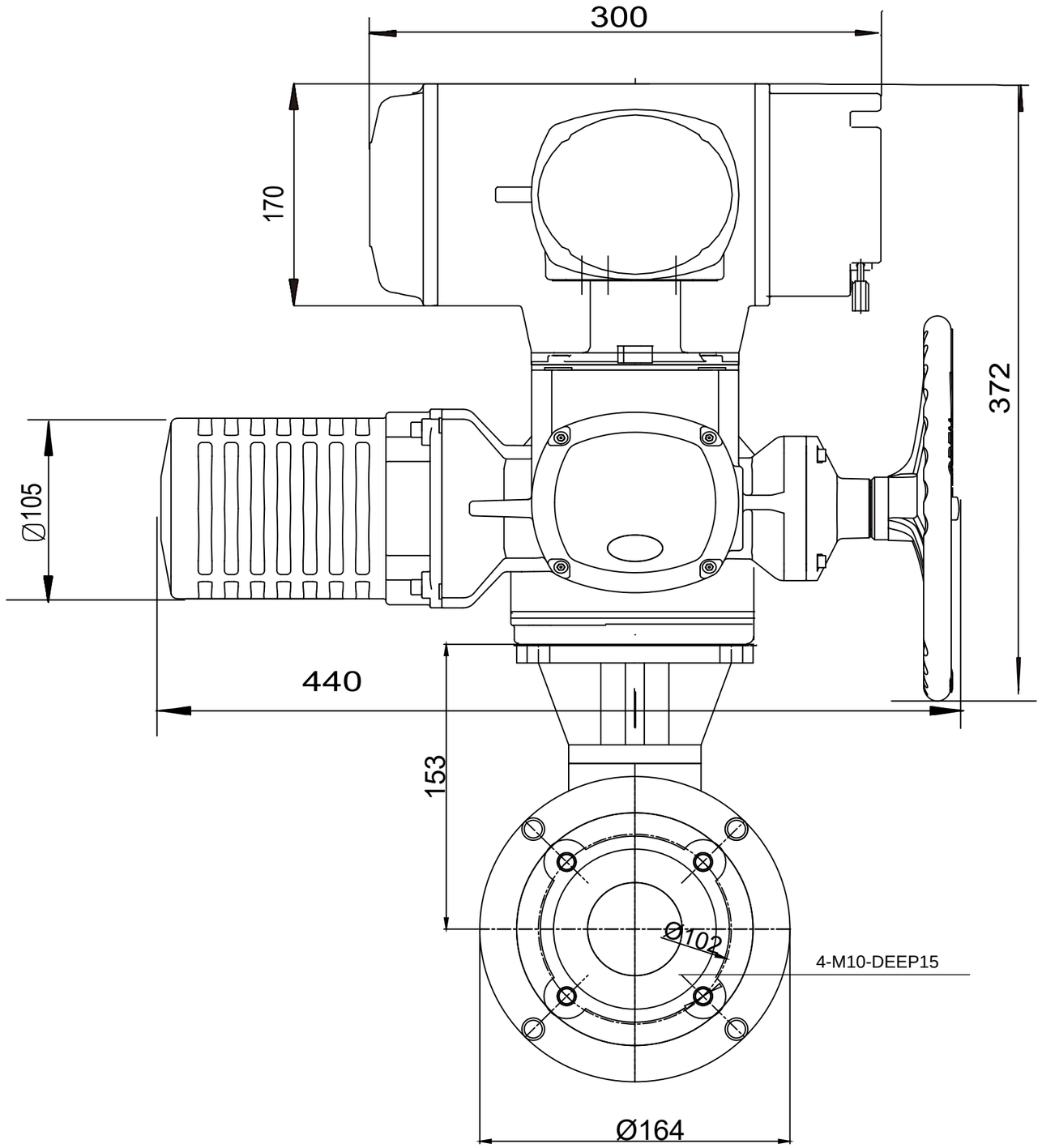

Alle Maße in mm
All dimensions in mm

Für alle übrigen Maße der Stellantriebe/Getriebe siehe Maßblatt neuester Ausgabe
For all other dimensions of actuators/gear boxes refer to latest issue of dimension shee

DIMENSIONS	
M.07/02.05	
SM(R)07-SC02-GB10-F10	
Designer	Date
Liam Lee	14 June 2006

kiket®

www.kiket-tech.com